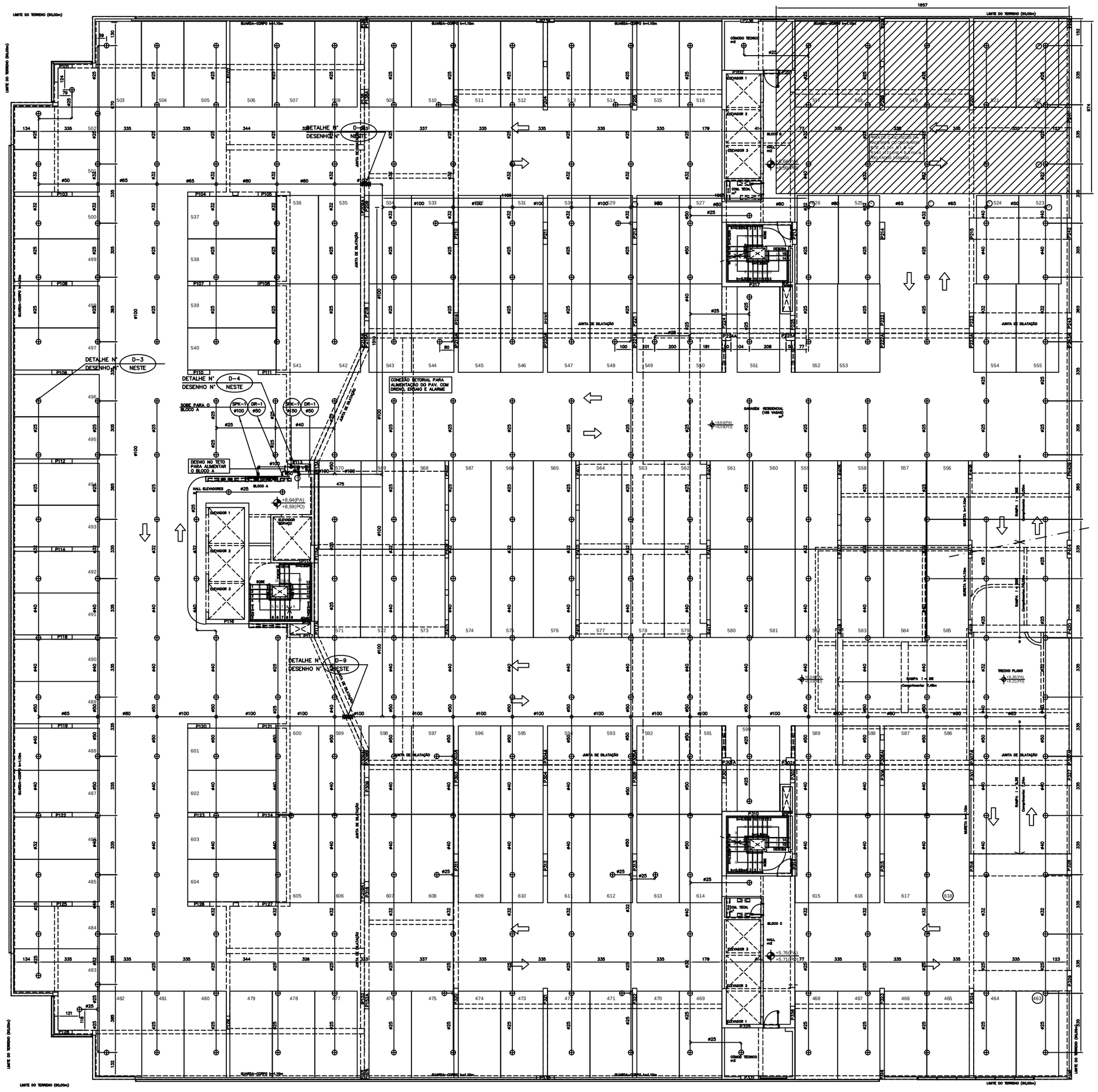

PLANTA BAIXA 2° PAVIMENTO
ESCALA 1:100

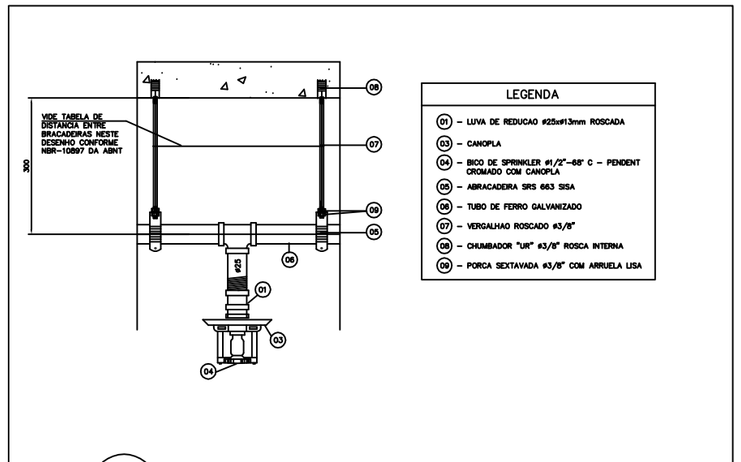

D-3 DETALHE DO BICO DE SPRINKLER APARENTE
SEM ESCALA

LEGENDA DAS CONEXÕES DE DERIVAÇÃO

1 - VALVULA DE GAVETA DE BLOQUEIO, HASTE ASCENDENTE ø100 NORMALMENTE ABERTA
2 - MANOMETRO DE 0 a. 20 mca;
3 - CHAVE DE ALARME DE FLUXO COM RETARDO PNEUMATICO LIGADA AO PAINEL DE ALARME;
4 - VÁLVULA GLOBO ø1" TESTE (NORMALMENTE FECHADA);
5 - VÁLVULA GLOBO ø1" DRENO (NORMALMENTE FECHADA);
6 - VENOR DE FLUXO ø 1";
7 - UNIÃO DE AÇO GALVANIZADO COM ASSENTO PLANO, COM PLACA DE ORIFICIO RESISTENTE A CORROSÃO, E ORIFICIO IGUAL AO DO MENOR CHUVEIRO UTILIZADO NA INSTALAÇÃO;
8 - COTOVELO GALVANIZADO 90° ø25;
9 - COTOVELO AÇO PRETO 90° ø100
10 - TE AÇO PRETO REDUÇÃO ø100 x ø100;
11- TE AÇO PRETO REDUÇÃO ø100 x ø25
12- TE GALVANIZADO 90° ø25
13- TE GALVANIZADO REDUÇÃO ø50 x ø25;
14- LUVA DE AÇO ø 1/4 PARA MANOMETRO SOLDADA NO TUBO ROSCA BSP;
15- LUVA DE AÇO ø 1/4 PARA PRESSOSTATO SOLDADA NO TUBO ROSCA BSP;
16- CAIXA DE ALUMINIO DE 100x100mm. SISTEMA DE ALARME
17- ELETRODUTO GALVANIZADO DO SISTEMA DE ALARME.
18- UNIÃO ASSENTO PLANO GALVANIZADA ø100;
19- COLUNA DE ALIMENTAÇÃO DE SPRINKLER ø100;
20- COLUNA DE DRENO ø50;
21- ELETRODUTO FLEXIVEL ø1/2"COM 2x1,5 ALARME.

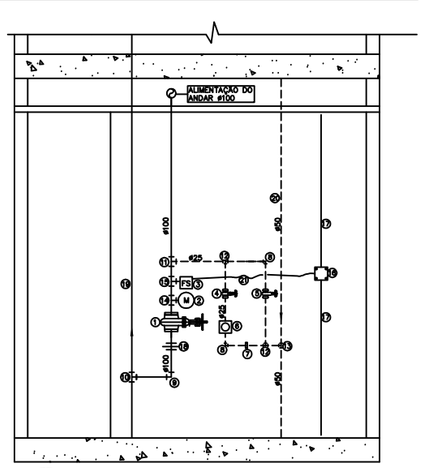

D-4 DETALHE TIPICO DA DERIVAÇÃO DE SPRINKLERS NO ANDAR OU SETOR

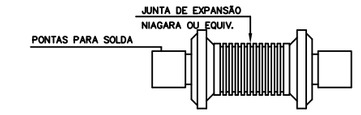

JUNTA DE EXPANSÃO DINATÉCNICA

CRITERIOS PARA INSTALAÇÃO DA JUNTA DE EXPANSÃO - (SERIE JEA-RW)

- A JUNTA DE EXPANSÃO AXIAL SIMPLES DEVE SER SEMPRE INSTALADA ENTRE PONTOS FIXOS (PF) E O TRECHO CONVENIENTE GUIADO MEDIANTE GUIAS AXAIS (GUIA), PARA EVITAR A FLAMBAGEM DA JUNTA.

D-9 DETALHE GENERICO DA JUNTA DE EXPANSÃO AXIAL
SEM ESCALA

PARA LEGENDAS E NOTAS VIDE DESENHO SPK-01/10

N.o	DATA	MODIFICAÇÕES	N.o	VISTO
2	09/10/2012	REVISÃO-ATENDENDO ATA DE COMPATIBILIZAÇÃO DA REUNIÃO DE 18/09/2012		
1	ABR/2012	REVISÃO GERAL COM SUBSTITUIÇÃO DA ARQUITETURA, UTILIZANDO A ARQUITETURA DE 12/03/12		
0	NOV/2011	EMISSÃO		

N.Taffner Projetos de Instalações Ltda

SIA trecho 3 lote 625/695 bloco C sala 221
e-mail: nataffner@globo.com
Telefone (61) 3234-5570

SETOR:	AGUAS CLARAS - BRASÍLIA - DISTRITO FEDERAL
ENDEREÇO:	RUA DAS PAINEIRAS - LOTE 03; RUA 30 NORTE - LOTE 04
PROPRIETARIO:	GENT INCORPORADORA LTDA.
AUTOR DO PROJETO:	N.TAFFNER PROJETOS DE INSTALAÇÕES LTDA
RESPONSÁVEL TÉCNICO:	PORTO BSB ENGENHARIA LTDA

O PROPRIETÁRIO:

O AUTOR DO PROJETO: CREA: 5702/D-GF

O RESPONSÁVEL TÉCNICO: CREA: 7063-RF

CBMDF

CREA

DRLFO

RESIDENCIAL COSMOPOLITAN
PROJETO DE INSTALAÇÃO

DESENHO Nº: SPK-07/10

INSTALAÇÃO DE SPRINKLERS
PLANTA BAIXA - 2º PAVIMENTO

DESENHO:	ESCALA:	DATA:	ARQUIVO:
N.TAFFNER	INDICADA	SET/2011	NT-18-2011-GENT-SPK-07-R02-2PAVTO